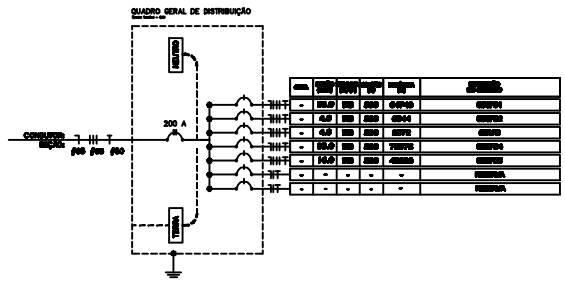


| CIRC. | SEÇÃO (mm) | TIPO (mm) | TIPO (V) | POTÊNCIA (W) | DESCRIÇÃO |
|---|---|---|---|---|---|
| - | 35.0 | EB | 220 | 64740 | CGF01 |
| - | 4.0 | EB | 220 | 6944 | CGF02 |
| - | 4.0 | EB | 220 | 5572 | CGF03 |
| - | 35.0 | EB | 220 | 72575 | CGF04 |
| - | 16.0 | EB | 220 | 42025 | CGF05 |
| - | - | - | - | - | RESERVA |
| - | - | - | - | - | RESERVA |

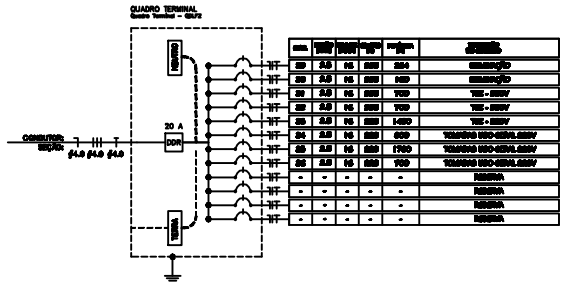


| CIRC. | SEÇÃO (mm) | TIPO (mm) | TIPO (V) | POTÊNCIA (W) | DESCRIÇÃO |
|---|---|---|---|---|---|
| 29 | 2.5 | 16 | 220 | 264 | ILUMINAÇÃO |
| 30 | 2.5 | 16 | 220 | 160 | ILUMINAÇÃO |
| 31 | 2.5 | 16 | 220 | 700 | TUE - 220V |
| 32 | 2.5 | 16 | 220 | 700 | TUE - 220V |
| 33 | 2.5 | 16 | 220 | 1400 | TUE - 220V |
| 34 | 2.5 | 16 | 220 | 600 | TOMADAS USO GERAL 220V |
| 35 | 2.5 | 16 | 220 | 1700 | TOMADAS USO GERAL 220V |
| 36 | 2.5 | 16 | 220 | 700 | TOMADAS USO GERAL 220V |
| - | - | - | - | - | RESERVA |
| - | - | - | - | - | RESERVA |
| - | - | - | - | - | RESERVA |
| - | - | - | - | - | RESERVA |

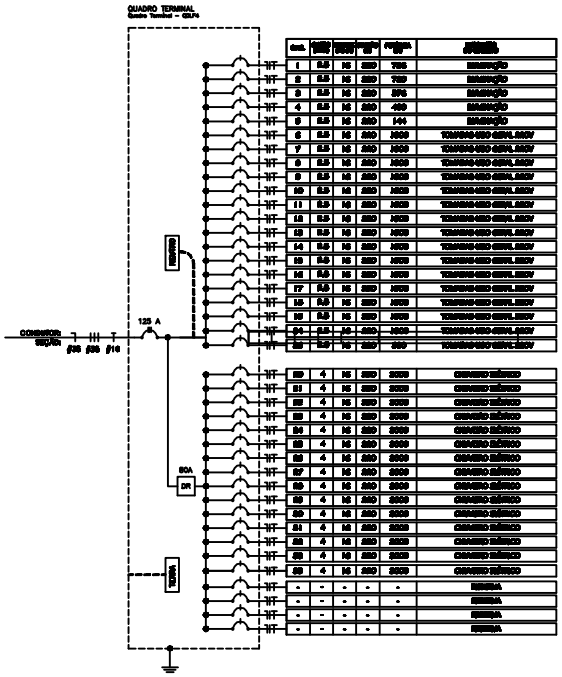


| CIRC. | SEÇÃO (mm) | TIPO (mm) | TIPO (V) | POTÊNCIA (W) | DESCRIÇÃO |
|---|---|---|---|---|---|
| 1 | 2.5 | 16 | 220 | 735 | ILUMINAÇÃO |
| 2 | 2.5 | 16 | 220 | 730 | ILUMINAÇÃO |
| 3 | 2.5 | 16 | 220 | 376 | ILUMINAÇÃO |
| 4 | 2.5 | 16 | 220 | 460 | ILUMINAÇÃO |
| 5 | 2.5 | 16 | 220 | 144 | ILUMINAÇÃO |
| 6 | 2.5 | 16 | 220 | 1600 | TOMADAS USO GERAL 220V |
| 7 | 2.5 | 16 | 220 | 1600 | TOMADAS USO GERAL 220V |
| 8 | 2.5 | 16 | 220 | 1600 | TOMADAS USO GERAL 220V |
| 9 | 2.5 | 16 | 220 | 1600 | TOMADAS USO GERAL 220V |
| 10 | 2.5 | 16 | 220 | 1600 | TOMADAS USO GERAL 220V |
| 11 | 2.5 | 16 | 220 | 1600 | TOMADAS USO GERAL 220V |
| 12 | 2.5 | 16 | 220 | 1600 | TOMADAS USO GERAL 220V |
| 13 | 2.5 | 16 | 220 | 1600 | TOMADAS USO GERAL 220V |
| 14 | 2.5 | 16 | 220 | 1600 | TOMADAS USO GERAL 220V |
| 15 | 2.5 | 16 | 220 | 1600 | TOMADAS USO GERAL 220V |
| 16 | 2.5 | 16 | 220 | 1600 | TOMADAS USO GERAL 220V |
| 17 | 2.5 | 16 | 220 | 1600 | TOMADAS USO GERAL 220V |
| 18 | 2.5 | 16 | 220 | 1600 | TOMADAS USO GERAL 220V |
| 19 | 2.5 | 16 | 220 | 1600 | TOMADAS USO GERAL 220V |
| 20 | 2.5 | 16 | 220 | 1600 | TOMADAS USO GERAL 220V |
| 21 | 4 | 16 | 220 | 3000 | CHAVEIRO ELÉTRICO |
| 22 | 4 | 16 | 220 | 3000 | CHAVEIRO ELÉTRICO |
| 23 | 4 | 16 | 220 | 3000 | CHAVEIRO ELÉTRICO |
| 24 | 4 | 16 | 220 | 3000 | CHAVEIRO ELÉTRICO |
| 25 | 4 | 16 | 220 | 3000 | CHAVEIRO ELÉTRICO |
| 26 | 4 | 16 | 220 | 3000 | CHAVEIRO ELÉTRICO |
| 27 | 4 | 16 | 220 | 3000 | CHAVEIRO ELÉTRICO |
| 28 | 4 | 16 | 220 | 3000 | CHAVEIRO ELÉTRICO |
| 29 | 4 | 16 | 220 | 3000 | CHAVEIRO ELÉTRICO |
| 30 | 4 | 16 | 220 | 3000 | CHAVEIRO ELÉTRICO |
| 31 | 4 | 16 | 220 | 3000 | CHAVEIRO ELÉTRICO |
| 32 | 4 | 16 | 220 | 3000 | CHAVEIRO ELÉTRICO |
| 33 | 4 | 16 | 220 | 3000 | CHAVEIRO ELÉTRICO |
| - | - | - | - | - | RESERVA |
| - | - | - | - | - | RESERVA |
| - | - | - | - | - | RESERVA |
| - | - | - | - | - | RESERVA |

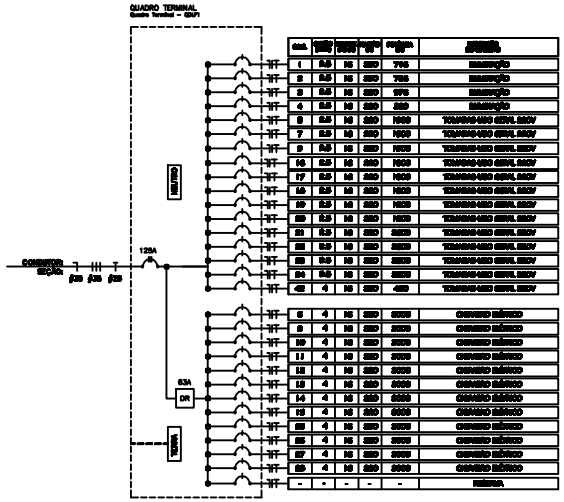


| CIRC. | SEÇÃO (mm) | TIPO (mm) | TIPO (V) | POTÊNCIA (W) | DESCRIÇÃO |
|---|---|---|---|---|---|
| 1 | 2.5 | 16 | 220 | 715 | ILUMINAÇÃO |
| 2 | 2.5 | 16 | 220 | 735 | ILUMINAÇÃO |
| 3 | 2.5 | 16 | 220 | 375 | ILUMINAÇÃO |
| 4 | 2.5 | 16 | 220 | 360 | ILUMINAÇÃO |
| 5 | 2.5 | 16 | 220 | 1600 | TOMADAS USO GERAL 220V |
| 6 | 2.5 | 16 | 220 | 1600 | TOMADAS USO GERAL 220V |
| 7 | 2.5 | 16 | 220 | 1600 | TOMADAS USO GERAL 220V |
| 8 | 2.5 | 16 | 220 | 1600 | TOMADAS USO GERAL 220V |
| 9 | 2.5 | 16 | 220 | 1600 | TOMADAS USO GERAL 220V |
| 10 | 2.5 | 16 | 220 | 1600 | TOMADAS USO GERAL 220V |
| 11 | 2.5 | 16 | 220 | 1600 | TOMADAS USO GERAL 220V |
| 12 | 2.5 | 16 | 220 | 1600 | TOMADAS USO GERAL 220V |
| 13 | 4 | 16 | 220 | 3000 | CHAVEIRO ELÉTRICO |
| 14 | 4 | 16 | 220 | 3000 | CHAVEIRO ELÉTRICO |
| 15 | 4 | 16 | 220 | 3000 | CHAVEIRO ELÉTRICO |
| 16 | 4 | 16 | 220 | 3000 | CHAVEIRO ELÉTRICO |
| 17 | 4 | 16 | 220 | 3000 | CHAVEIRO ELÉTRICO |
| 18 | 4 | 16 | 220 | 3000 | CHAVEIRO ELÉTRICO |
| 19 | 4 | 16 | 220 | 3000 | CHAVEIRO ELÉTRICO |
| 20 | 4 | 16 | 220 | 3000 | CHAVEIRO ELÉTRICO |
| 21 | 4 | 16 | 220 | 3000 | CHAVEIRO ELÉTRICO |
| 22 | 4 | 16 | 220 | 3000 | CHAVEIRO ELÉTRICO |
| 23 | 4 | 16 | 220 | 3000 | CHAVEIRO ELÉTRICO |
| 24 | 4 | 16 | 220 | 3000 | CHAVEIRO ELÉTRICO |
| 25 | 4 | 16 | 220 | 3000 | CHAVEIRO ELÉTRICO |
| 26 | 4 | 16 | 220 | 3000 | CHAVEIRO ELÉTRICO |
| 27 | 4 | 16 | 220 | 3000 | CHAVEIRO ELÉTRICO |
| 28 | 4 | 16 | 220 | 3000 | CHAVEIRO ELÉTRICO |
| 29 | 4 | 16 | 220 | 3000 | CHAVEIRO ELÉTRICO |
| - | - | - | - | - | RESERVA |

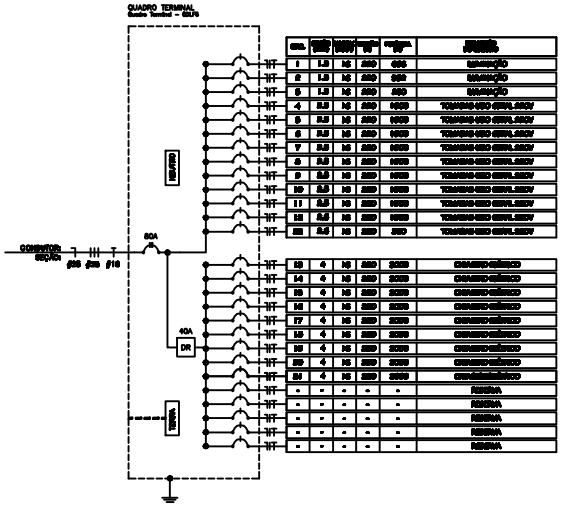


| CIRC. | SEÇÃO (mm) | TIPO (mm) | TIPO (V) | POTÊNCIA (W) | DESCRIÇÃO |
|---|---|---|---|---|---|
| 1 | 1.5 | 16 | 220 | 695 | ILUMINAÇÃO |
| 2 | 1.5 | 16 | 220 | 392 | ILUMINAÇÃO |
| 3 | 1.5 | 16 | 220 | 360 | ILUMINAÇÃO |
| 4 | 2.5 | 16 | 220 | 1600 | TOMADAS USO GERAL 220V |
| 5 | 2.5 | 16 | 220 | 1600 | TOMADAS USO GERAL 220V |
| 6 | 2.5 | 16 | 220 | 1600 | TOMADAS USO GERAL 220V |
| 7 | 2.5 | 16 | 220 | 1600 | TOMADAS USO GERAL 220V |
| 8 | 2.5 | 16 | 220 | 1600 | TOMADAS USO GERAL 220V |
| 9 | 2.5 | 16 | 220 | 1600 | TOMADAS USO GERAL 220V |
| 10 | 2.5 | 16 | 220 | 1600 | TOMADAS USO GERAL 220V |
| 11 | 2.5 | 16 | 220 | 1600 | TOMADAS USO GERAL 220V |
| 12 | 2.5 | 16 | 220 | 1600 | TOMADAS USO GERAL 220V |
| 13 | 4 | 16 | 220 | 3000 | CHAVEIRO ELÉTRICO |
| 14 | 4 | 16 | 220 | 3000 | CHAVEIRO ELÉTRICO |
| 15 | 4 | 16 | 220 | 3000 | CHAVEIRO ELÉTRICO |
| 16 | 4 | 16 | 220 | 3000 | CHAVEIRO ELÉTRICO |
| 17 | 4 | 16 | 220 | 3000 | CHAVEIRO ELÉTRICO |
| 18 | 4 | 16 | 220 | 3000 | CHAVEIRO ELÉTRICO |
| 19 | 4 | 16 | 220 | 3000 | CHAVEIRO ELÉTRICO |
| 20 | 4 | 16 | 220 | 3000 | CHAVEIRO ELÉTRICO |
| 21 | 4 | 16 | 220 | 3000 | CHAVEIRO ELÉTRICO |
| - | - | - | - | - | RESERVA |
| - | - | - | - | - | RESERVA |
| - | - | - | - | - | RESERVA |
| - | - | - | - | - | RESERVA |
| - | - | - | - | - | RESERVA |

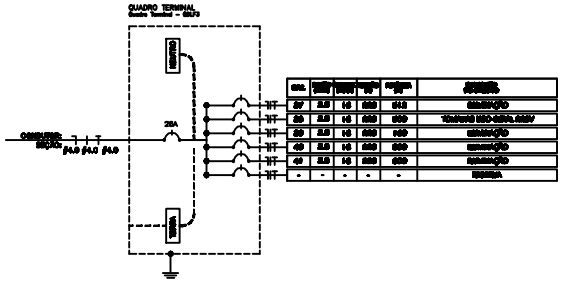


| CIRC. | SEÇÃO (mm) | TIPO (mm) | TIPO (V) | POTÊNCIA (W) | DESCRIÇÃO |
|---|---|---|---|---|---|
| 37 | 2.5 | 16 | 220 | 512 | ILUMINAÇÃO |
| 38 | 2.5 | 16 | 220 | 500 | TOMADAS USO GERAL 220V |
| 39 | 2.5 | 16 | 220 | 160 | ILUMINAÇÃO |
| 40 | 2.5 | 16 | 220 | 500 | ILUMINAÇÃO |
| 41 | 2.5 | 16 | 220 | 500 | ILUMINAÇÃO |
| - | - | - | - | - | RESERVA |

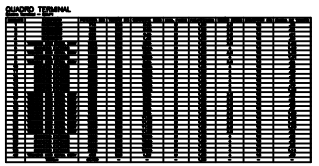


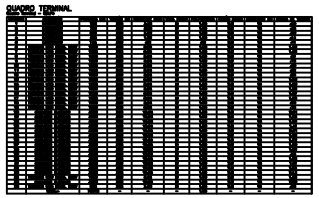

**OBSERVAÇÕES**

DDR – DISJUNTOR DIFERENCIAL RESIDUAL 30mA

DR – INTERRUPTOR DIFERENCIAL RESIDUAL 30mA

COMPOR
Engenharia & Automação

| | |
|---|---|
| PROJETO | RESIDÊNCIA UNIVERSITÁRIA - AMPLIAÇÃO BLOCO - B<br>UNIVERSIDADE FEDERAL DA PARAÍBA - EFFE |
| ARQUIVO | FÁBIO ALBÂNIA ROCHA - ENG. ELETRICISTA - ÁREA: 100.000.000-4 |
| ENGENHARIA | DANIEL TRINCOTO SILVA SANTOS |

| ESCALA | DESENHO |
|---|---|
| 1/100 | DIAGRAMAS UNIFILARES E QUADROS DE CARGAS |

**PROJETO ELÉTRICO DE BAIXA TENSÃO** 04/04