QUADRO DE DISTRIBUI¢ ëO 01

Dados Eletrotécnicos

Nome do Quadro	Pot^ncia Nominal	Corrente	Tensão Nominal
QUADRO DE DISTRIBUI¢ ëO 01	17200 W	27.51 A	220 / 380 V

Especifica-¢o do Quadro

Medidas	Numero de Disjuntores	Refer^ncia	Fabricante

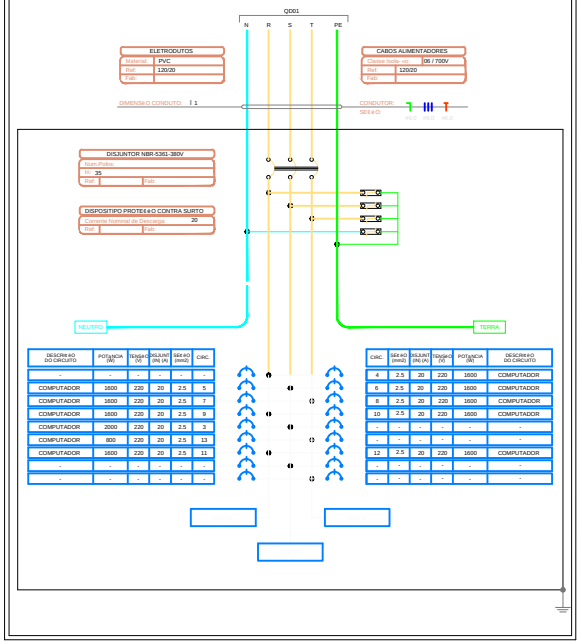

DESCRI¢ëO DO CIRCUITO	POTÊNCIA (W)	TENSÃO (V)	DISJUNT (IN) (A)	SEE¢ëO (mm2)	CIRC.
-	-	-	-	-	-
COMPUTADOR	1600	220	20	2.5	5
COMPUTADOR	1600	220	20	2.5	7
COMPUTADOR	1600	220	20	2.5	9
COMPUTADOR	2000	220	20	2.5	3
COMPUTADOR	800	220	20	2.5	13
COMPUTADOR	1600	220	20	2.5	11
-	-	-	-	-	-
-	-	-	-	-	-

CIRC.	SEE¢ëO (mm2)	DISJUNT (IN) (A)	TENSÃO (V)	POTÊNCIA (W)	DESCRI¢ëO DO CIRCUITO
4	2.5	20	220	1600	COMPUTADOR
6	2.5	20	220	1600	COMPUTADOR
8	2.5	20	220	1600	COMPUTADOR
10	2.5	20	220	1600	COMPUTADOR
-	-	-	-	-	-
-	-	-	-	-	-
12	2.5	20	220	1600	COMPUTADOR
-	-	-	-	-	-
-	-	-	-	-	-

QUADRO DE DISTRIBUI¢ ëO 02

Dados Eletrotécnicos

Nome do Quadro	Pot^ncia Nominal	Corrente	Tensão Nominal
QUADRO DE DISTRIBUI¢ ëO 02	8800 W	14.07 A	220 / 380 V

Especifica-¢o do Quadro

Medidas	Numero de Disjuntores	Refer^ncia	Fabricante

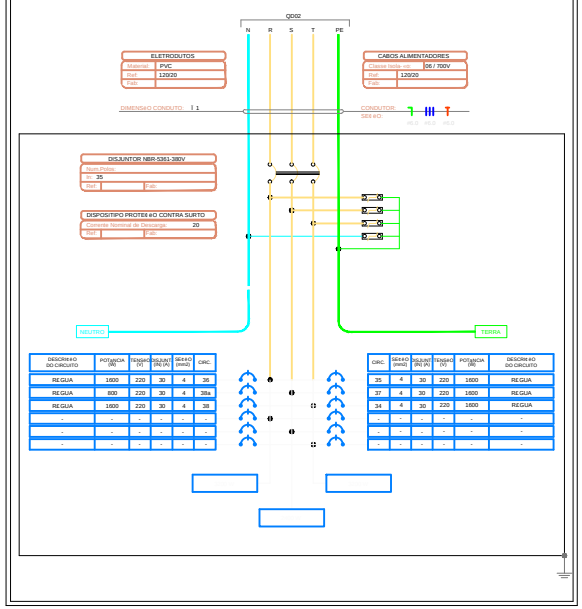

DESCRI¢ëO DO CIRCUITO	POTÊNCIA (W)	TENSÃO (V)	DISJUNT (IN) (A)	SEE¢ëO (mm2)	CIRC.
-	-	-	-	-	-
REGUA	1600	220	30	4	36
REGUA	800	220	30	4	38a
REGUA	1600	220	30	4	38
-	-	-	-	-	-
-	-	-	-	-	-
-	-	-	-	-	-

CIRC.	SEE¢ëO (mm2)	DISJUNT (IN) (A)	TENSÃO (V)	POTÊNCIA (W)	DESCRI¢ëO DO CIRCUITO
35	4	30	220	1600	REGUA
37	4	30	220	1600	REGUA
34	4	30	220	1600	REGUA
-	-	-	-	-	-
-	-	-	-	-	-
-	-	-	-	-	-

QUADRO DE DISTRIBUI¢ ëO 03

Dados Eletrotécnicos

Nome do Quadro	Pot^ncia Nominal	Corrente	Tensão Nominal
QUADRO DE DISTRIBUI¢ ëO 03	3920 W	6.24 A	220 / 380 V

Especifica-¢o do Quadro

Medidas	Numero de Disjuntores	Refer^ncia	Fabricante

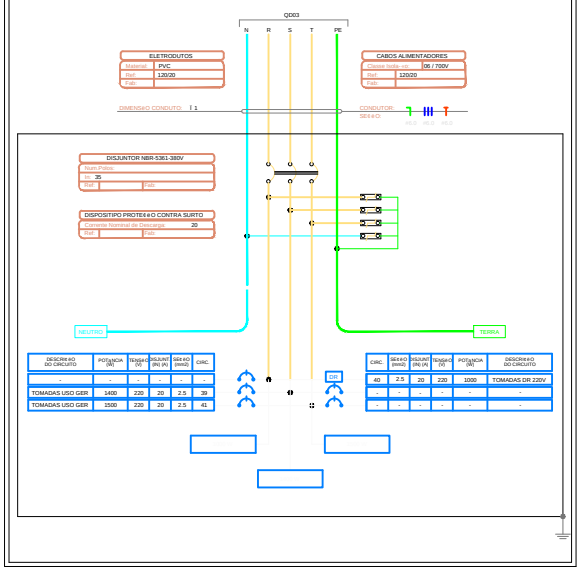

DESCRI¢ëO DO CIRCUITO	POTÊNCIA (W)	TENSÃO (V)	DISJUNT (IN) (A)	SEE¢ëO (mm2)	CIRC.
-	-	-	-	-	-
TOMADAS USO GER	1400	220	20	2.5	39
TOMADAS USO GER	1500	220	20	2.5	41

CIRC.	SEE¢ëO (mm2)	DISJUNT (IN) (A)	TENSÃO (V)	POTÊNCIA (W)	DESCRI¢ëO DO CIRCUITO
40	2.5	20	220	1000	TOMADAS DR 220V
-	-	-	-	-	-
-	-	-	-	-	-

QUADRO DE DISTRIBUI¢ ëO 01

Quadro Terminal - Q001

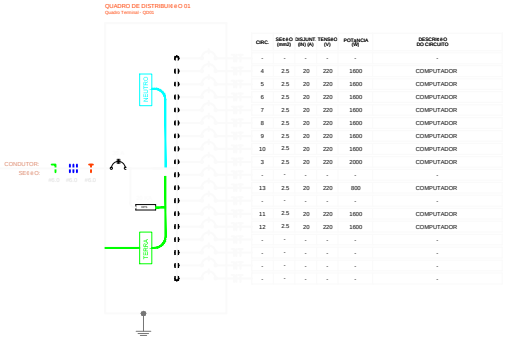

CIRC.	SEE¢ëO (mm2)	DISJUNT (IN) (A)	TENSÃO (V)	POTÊNCIA (W)	DESCRI¢ëO DO CIRCUITO
-	-	-	-	-	-
4	2.5	20	220	1600	COMPUTADOR
5	2.5	20	220	1600	COMPUTADOR
6	2.5	20	220	1600	COMPUTADOR
7	2.5	20	220	1600	COMPUTADOR
8	2.5	20	220	1600	COMPUTADOR
9	2.5	20	220	1600	COMPUTADOR
10	2.5	20	220	1600	COMPUTADOR
3	2.5	20	220	2000	COMPUTADOR
-	-	-	-	-	-
13	2.5	20	220	800	COMPUTADOR
-	-	-	-	-	-
11	2.5	20	220	1600	COMPUTADOR
12	2.5	20	220	1600	COMPUTADOR
-	-	-	-	-	-
-	-	-	-	-	-
-	-	-	-	-	-
-	-	-	-	-	-
-	-	-	-	-	-

QUADRO DE DISTRIBUI¢ ëO 02

Quadro Terminal - Q002

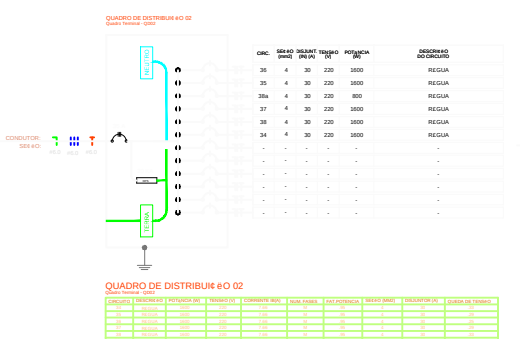

CIRC.	SEE¢ëO (mm2)	DISJUNT (IN) (A)	TENSÃO (V)	POTÊNCIA (W)	DESCRI¢ëO DO CIRCUITO
36	4	30	220	1600	REGUA
35	4	30	220	1600	REGUA
38a	4	30	220	800	REGUA
37	4	30	220	1600	REGUA
38	4	30	220	1600	REGUA
34	4	30	220	1600	REGUA
-	-	-	-	-	-
-	-	-	-	-	-
-	-	-	-	-	-
-	-	-	-	-	-
-	-	-	-	-	-
-	-	-	-	-	-

QUADRO DE DISTRIBUI¢ ëO 03

Quadro Terminal - Q003

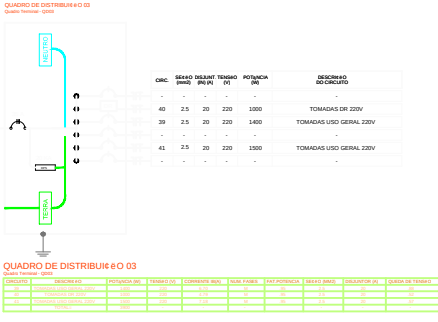

CIRC.	SEE¢ëO (mm2)	DISJUNT (IN) (A)	TENSÃO (V)	POTÊNCIA (W)	DESCRI¢ëO DO CIRCUITO
-	-	-	-	-	-
40	2.5	20	220	1000	TOMADAS DR 220V
39	2.5	20	220	1400	TOMADAS USO GERAL 220V
-	-	-	-	-	-
41	2.5	20	220	1500	TOMADAS USO GERAL 220V
-	-	-	-	-	-

QUADRO DE DISTRIBUI¢ ëO 01

Quadro Terminal - Q001

CIRCUITO	DESCRI¢ëO	POTÊNCIA (W)	TENSÃO (V)	CORRENTE (IN)(A)	NUM. FASES	FAT.POTENCIA	SEE¢ëO (MM2)	DISJUNTOR (A)	QUEDA DE TENSÃO
1	REGUA	1600	220	7.28	2	0.8	2.5	20	1.42
2	COMPUTADOR	1600	220	7.28	2	0.8	2.5	20	1.42
3	COMPUTADOR	2000	220	9.09	2	0.8	2.5	20	1.78
4	COMPUTADOR	1600	220	7.28	2	0.8	2.5	20	1.42
5	COMPUTADOR	1600	220	7.28	2	0.8	2.5	20	1.42
6	COMPUTADOR	1600	220	7.28	2	0.8	2.5	20	1.42
7	COMPUTADOR	1600	220	7.28	2	0.8	2.5	20	1.42
8	COMPUTADOR	1600	220	7.28	2	0.8	2.5	20	1.42
9	COMPUTADOR	1600	220	7.28	2	0.8	2.5	20	1.42
10	COMPUTADOR	1600	220	7.28	2	0.8	2.5	20	1.42
11	COMPUTADOR	1600	220	7.28	2	0.8	2.5	20	1.42
12	COMPUTADOR	1600	220	7.28	2	0.8	2.5	20	1.42
13	COMPUTADOR	800	220	3.64	2	0.8	2.5	20	0.8
	TOTAL	17200							

Resumo Pontos Elétricos

QD Pontos - Q001

Circuito	TOMADAS 600
1	1
2	1
3	1
4	1
5	1
6	1
7	1
8	1